版本	A/1	REV	REVISIONS REC	DATE
		A/1	①处尺寸原2.25改为2.75	2019.09.20
			②处尺寸三个凸点原0.95改为1.30	2019.09.20

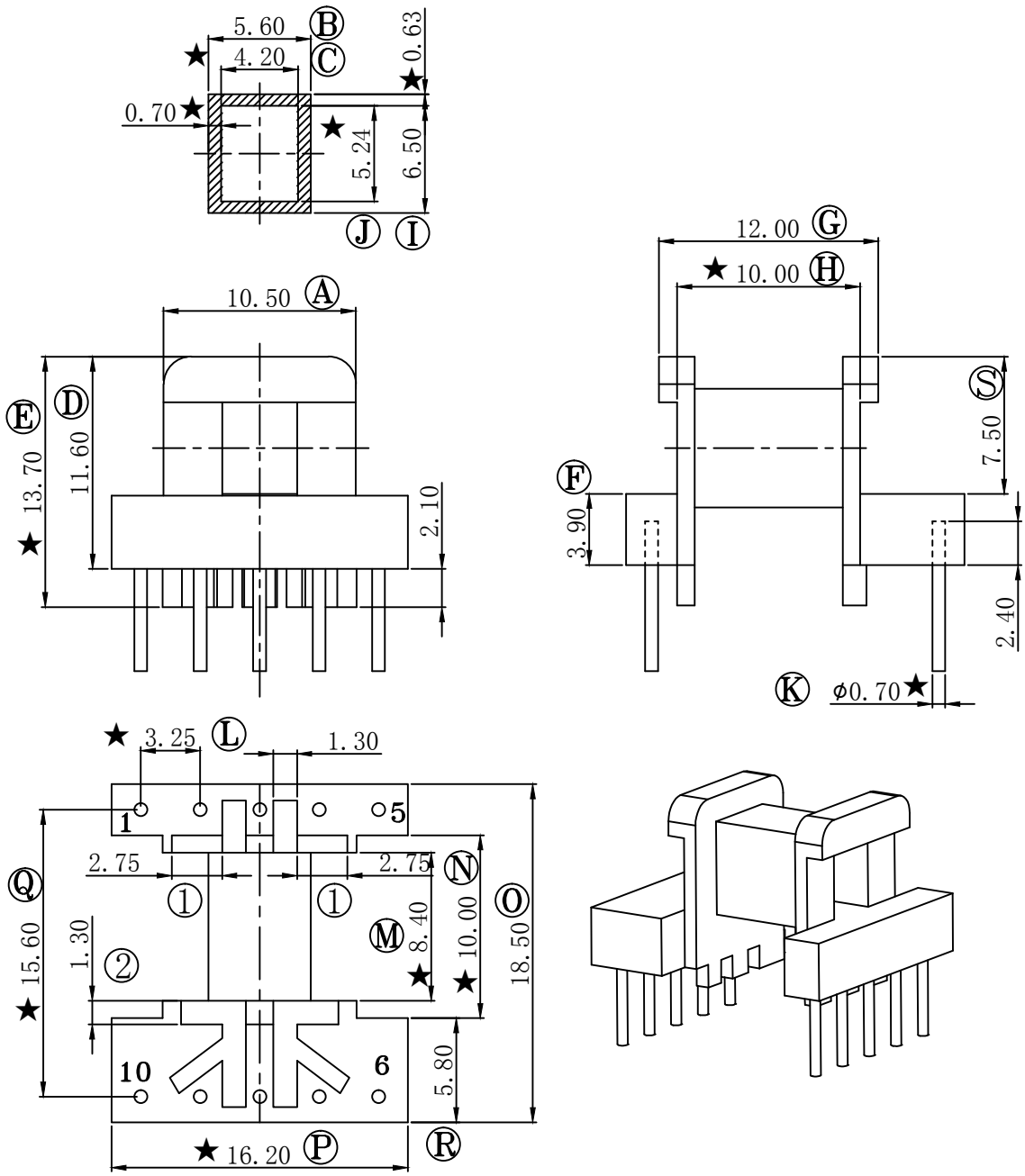

注:"★"为重点尺寸,未注R角为0.3

深圳市搏思康电子有限公司 SHENZHEN BOSCOM ELECTRONICS CO.,LTD		型 号 MODEL NAME		产品编号 DRAWING NO	
		EE-16(5+5P)		B-1607-2	
ADDRESS	深圳市观澜街道石马径社区君新路石三工业区146号	MATERIAL	PM-9820	PIN MATERIAL	CP WIRE
		SCALE	FIT	TOLERANCE	
TELEPHONE	0755-28032969 28032970 28032971	DRWING	20/06/2019	0≤L≤16 ±0.20 壁厚: ±0.10 16以上 ±0.30 PIN径: ±0.05	
FAX	0755-28032965	DESIGNED	庄永委		
		APPROVED			