版本	A/4

REV.	REVISIONS REC.	DATE
A1	B 由43.3改为43.1	2017.08.30
A1	PIN长标注方式变更	2017.08.30
A2	R 倒角C1.0改为C0.6	2017.12.05
A2	新增S处胶位，厚度0.5	2017.12.05
A3	T挡板1mm改到1.2mm，S处0.5mm变成0.3mm， J处9.9改为10.1mm	2018.03.18
A4	S 此处胶位改为此形状，高度改为0.35	2018.05.11

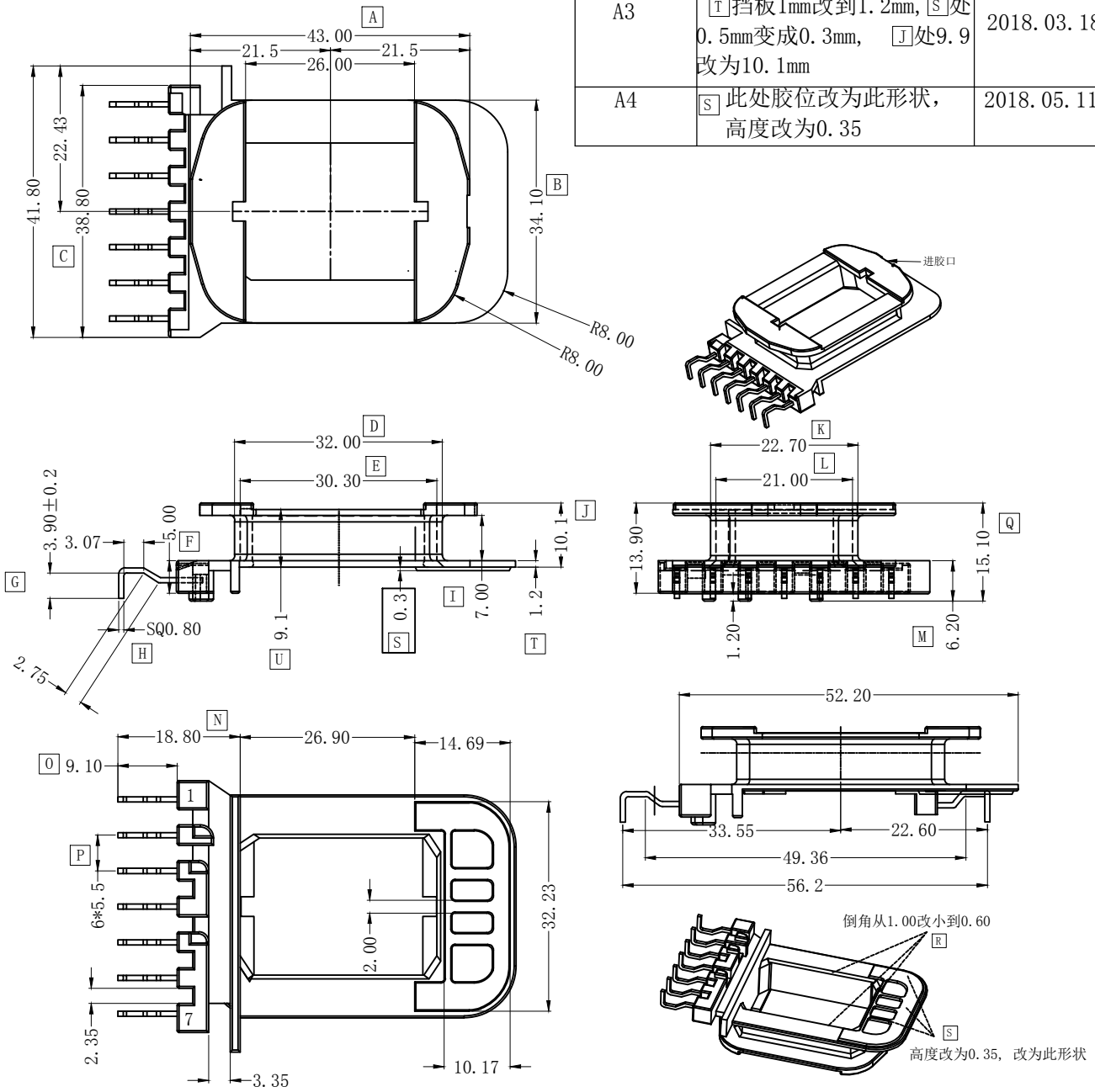

深圳市搏思康电子有限公司 SHENZHEN BOSCOM ELECTRONICS CO.,LTD		型号 MODER NAME	产品编号 DRAWING NO
		EE-40(7P)	B-4033-1
ADDRESS	深圳市观澜街道石马径社区君新路石三工业区146号	MATERIAL: T-375HF	PIN MATERIAL: CP WIRE / 符合ROHS/HF要求 / 符合UL94V-0标准
TELEPHONE	0755-28032969 28032970 28032971	DRWING: 15/03/2017	TOLERANCE
FAX	0755-28032965	DESIGNED: 张长青	0<L<4 ±0.10 4≤L≤16 ±0.20 16以上 ±0.30 壁厚： ±0.10 PIN径：±0.05
		APPROVED:	