版本	A/1

REV.	REVISIONS REC.	DATE
A/1	①处四个支点加胶改为2.5*3.0	

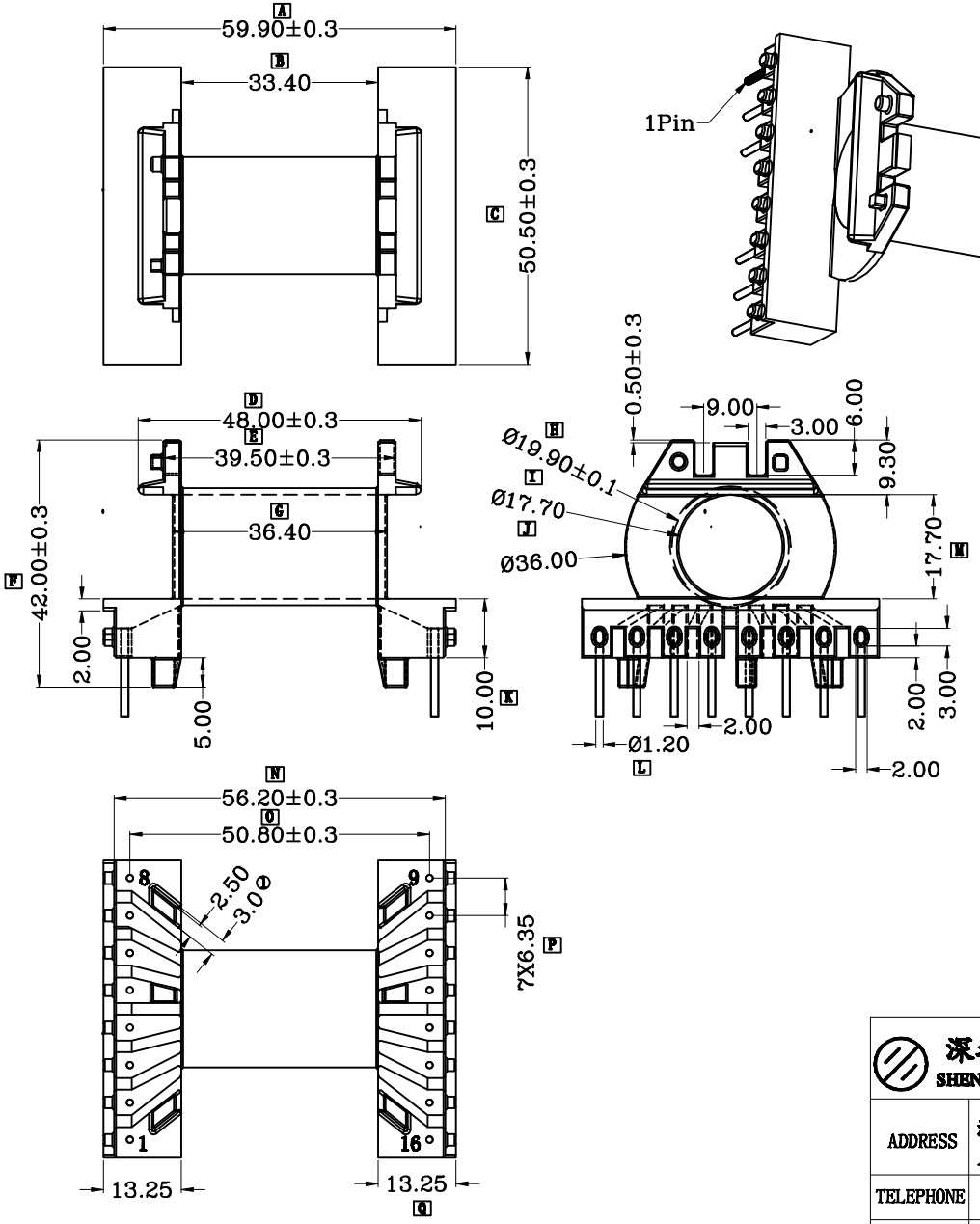

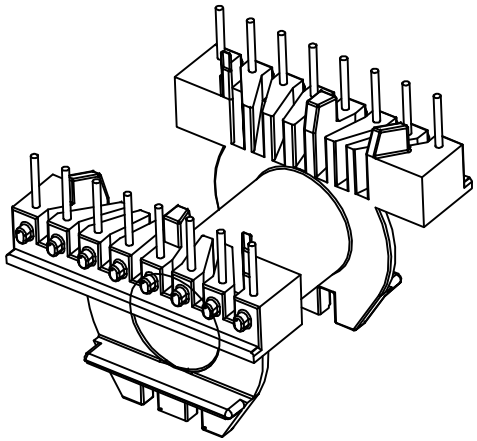

NOTE:

1. 材质：PM9820 （UL94V-0，UL No.E41429）
2. 颜色：黑色
3. 铁芯型号：EER49LH
4. PIN材质：3/4H CP WIRE, ϕ1.2±0.02mm
5. 需符合超越《环境关联物质管理规范》CY-QS09008
6. 所有未标注圆角为0.2R MAX
7. 毛边最大为0.05mm
8. ▭为主要尺寸，◯为次要尺寸，其他未标示尺寸，▭主要尺寸，IQC入料时需有检测记录
9. PIN脚拉力：焊前3.0KG min，焊后3.5KG min

深圳市搏思康电子有限公司 SHENZHEN BOSCOM ELECTRONICS CO.,LTD		型 号 MODEL NAME		产品编号 DRAWING NO	
		EER-49(8+8P)		B-4909	
ADDRESS	深圳市观澜街道石马径社区君新路石三工业区146号	MATERIAL	PM-9820	PIN MATERIAL: CP WIRE	符合ROHS/HF要求 符合UL94V-0标准
		SCALE	FIT	TOLERANCE	
TELEPHONE	0755-28032969 28032970 28032971	DRWN BY	24/07/2017	0<L≤1 ±0.05 1<L≤4 ±0.10 4<L≤16 ±0.15 16<L≤63以上 ±0.2 63<L≤200以上 ±0.3	未注公差公差 胶芯: ±0.05 PIN脚: ±0.02
FAX	0755-28032965	DESIGNED	庄永委		
		APPROVED			