版本	A/2

冠德专用图

REV	REVISIONS REC	DATE
A/1	更改数PIN方式	2014.09.24
A/2	①处线槽减胶，修改跟旁边一样	2014.10.17

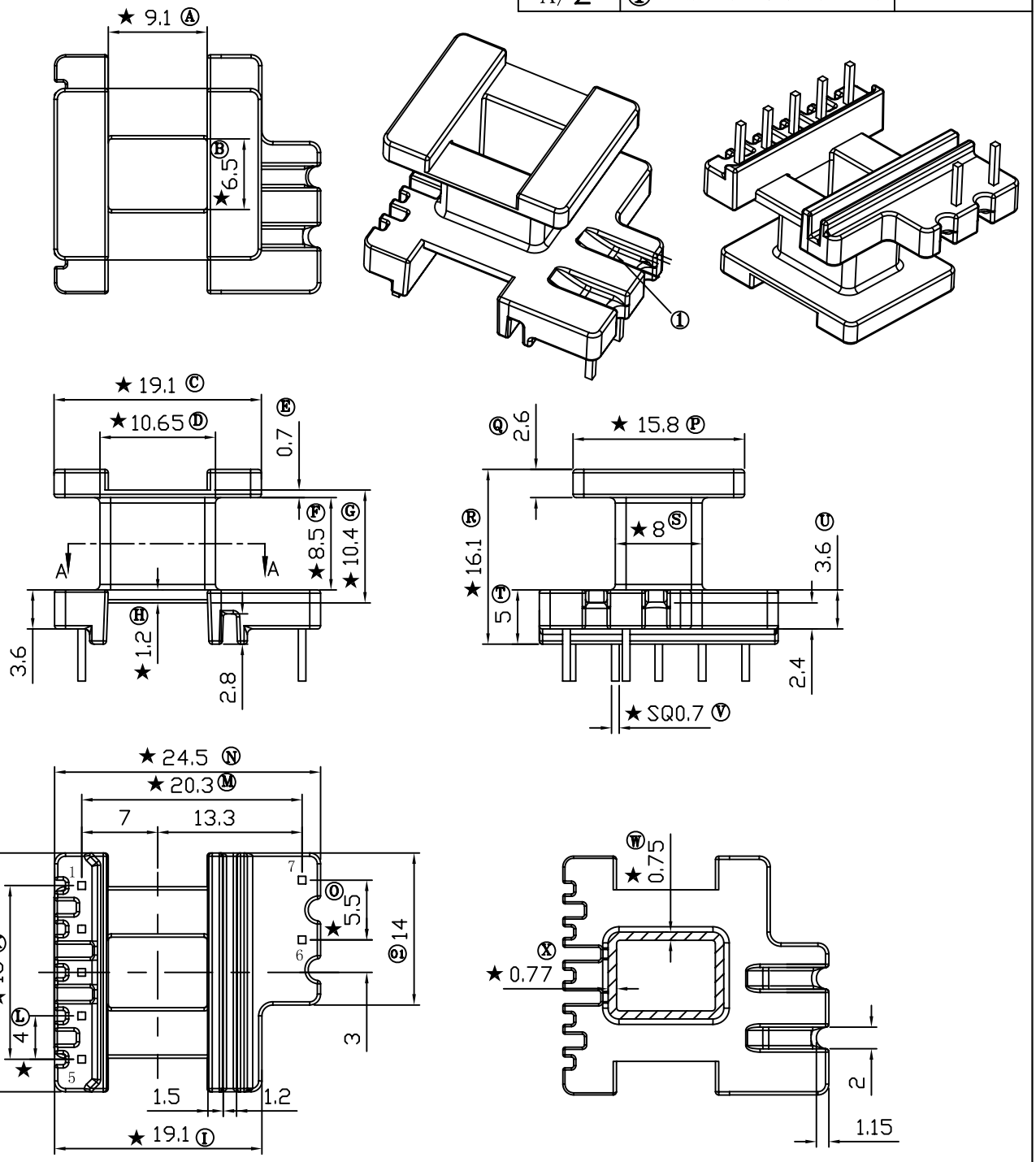

深圳市搏思康电子有限公司 SHENZHEN BOSCOM ELECTRONICS CO.,LTD		型　号 MODEL NAME	产品编号 DRAWING NO
		EI-22(2+5P)	B-2218-1
ADDRESS	深圳市观澜街道石马径社区君新路石三工业区146号	MATERIAL: T-375HF	PIN MATERIAL: CP WIRE; 符合ROHS/HF要求; 符合UL94V-0标准
TELEPHONE	0755-28032969 28032970 28032971	SCALE: FIT	TOLERANCE
FAX	0755-28032965	DRWING: ZOU 16/03/2012	0<L≤4 ±0.10
		DESIGNED:	4<L≤16 ±0.20　壁厚：±0.10
		APPROVED:	16以上 ±0.30　PIN径：±0.05