| 版本 | A/0 |
|---|---|

| REV. | REVISIONS REC. | DATE |
|---|---|---|
| | | |
| | | |
| | | |

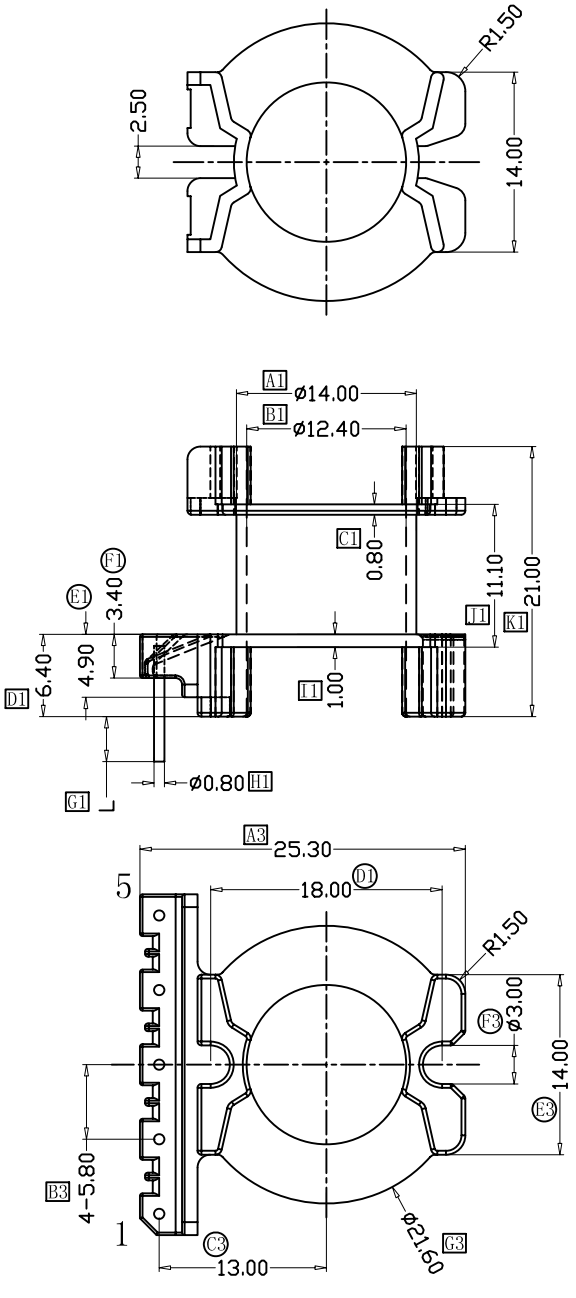


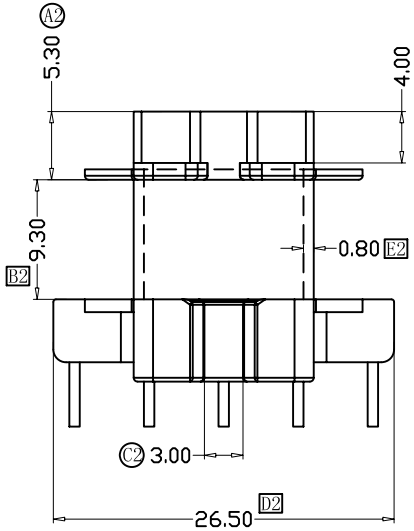


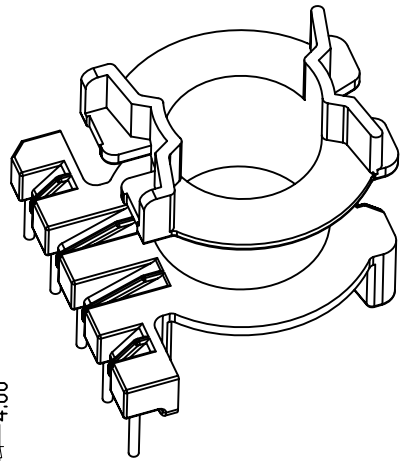

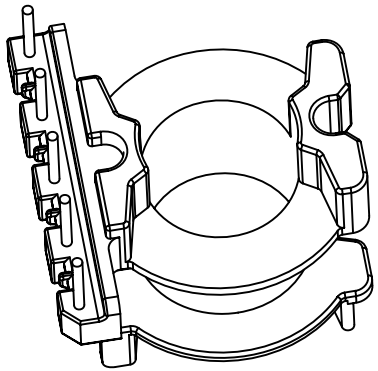

NOTE:

1. 材质: PM9820 (UL94V-0, UL No.E41429)
2. 颜色: 黑色
3. 铁芯型号: PQ26
4. PIN材质: 3/4H CP WIRE, ∅0.8±0.02mm
5. 需符合超越《环境关联物质管理规范》CY-QS-09008
6. 所有未标注圆角为0.2R MAX
7. 毛边最大为0.05mm
8. ⊠ 为主要尺寸, ⊛ 为次要尺寸,其他未标示尺寸为参考尺寸,
   ⊠ 主要尺寸,IQC入料时需有检测记录
9. PIN拉力要求：焊前1.5KG min 焊后2.0KG min
10. 最小壁厚0.64mm

| | | | |
|---|---|---|---|
| 深圳市搏思康电子有限公司 SHENZHEN BOSCOM ELECTRONICS CO.,LTD | | 型 号 MODEL NAME | 产品编号 DRAWING NO |
| | | PQ-26(5P) | B-2630 |
| ADDRESS | 深圳市观澜街道石马径社区君新路石三工业区146号 | MATERIAL: PM-9820 | PIN MATERIAL: CP WIRE — 符合ROHS/HF要求 / 符合UL94V-0标准 |
| | | SCALE: FIT | TOLERANCE |
| TELEPHONE | 0755-28032969 28032970 28032971 | DRWN BY: ZUO 2015.01.07 | 0<L≤1 ±0.06; 1<L≤4 ±0.10; 4<L≤16 ±0.15; 16<L≤63以上 ±0.2; 63<L≤250以上 ±0.3; 超越专用公差 |
| FAX | 0755-28032965 | DESIGNED | 壁厚: ±0.06 |
| | | APPROVED | PIN径: ±0.02 |