版本	A/1

REV.	REVISIONS REC.	DATE
A/1	产品外形结构变更	2015.01.15

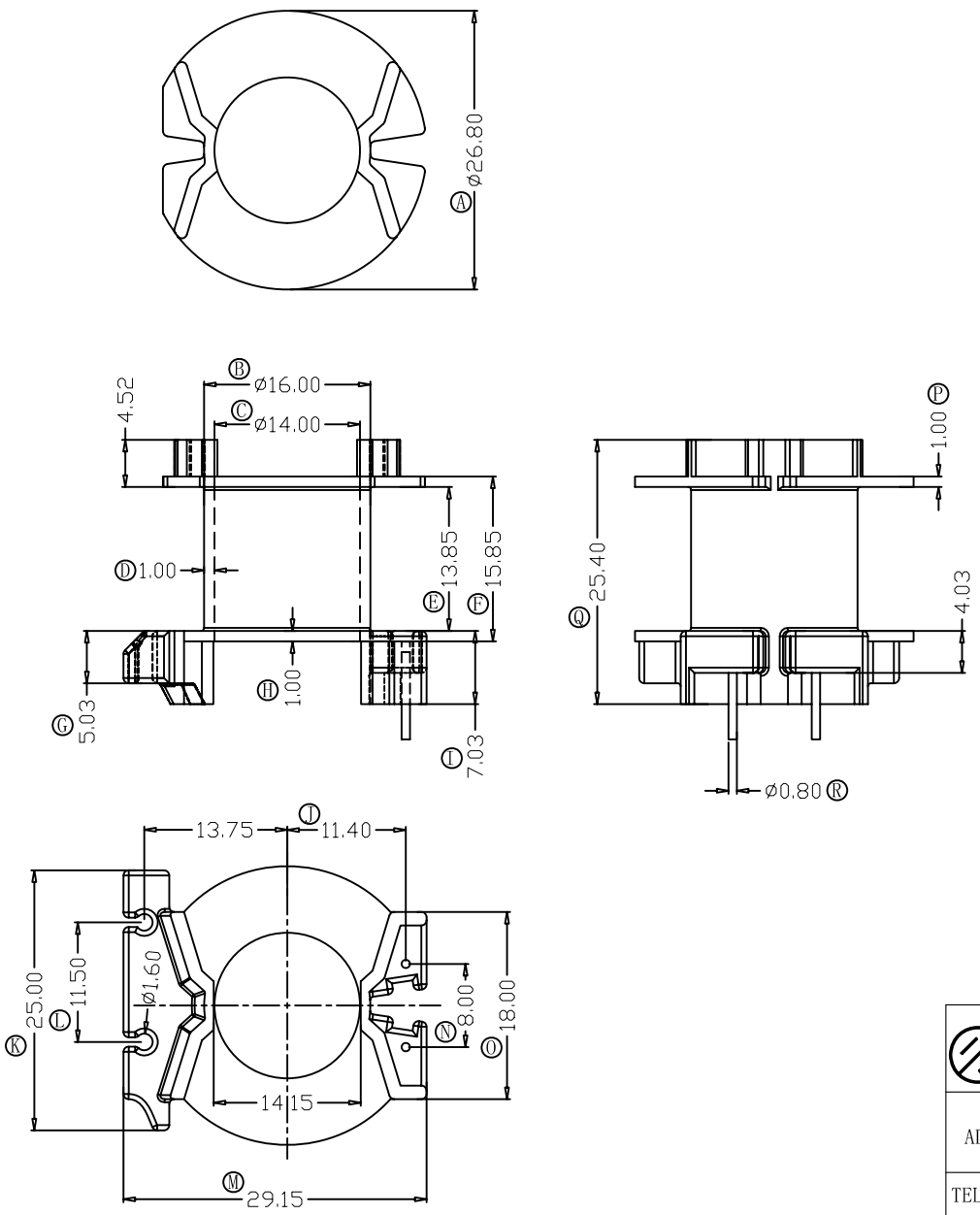

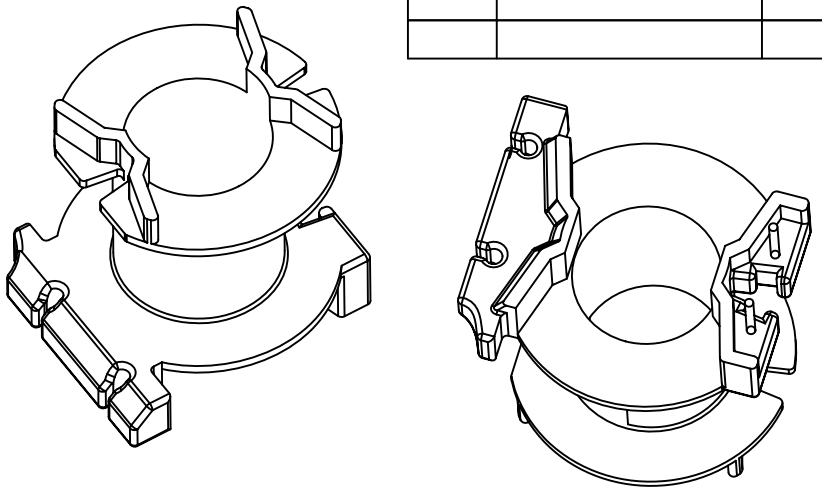

NOTE:

1. 材质：PM9820 （UL94V-0，UL No.E41429）
2. 颜色：黑色
3. 铁芯型号：PQ32
4. PIN材质：3/4H CP WIRE，ø0.8±0.02mm
5. 需符合超越《环境关联物质管理规范》CY-QS-09008
6. 所有未标注圆角为0.2R MAX
7. 毛边最大为0.05mm
8. ⊠ 为主要尺寸，⊛ 为次要尺寸,其他未标示尺寸为参考尺寸，
   ⊠ 主要尺寸,IQC入料时需有检测记录
9. PIN拉力要求：焊前1.5KG min 焊后2.0KG min
10. 最小壁厚0.64mm

深圳市搏思康电子有限公司 SHENZHEN BOSCOM ELECTRONICS CO.,LTD		型　号 MODEL NAME		产品编号 DRAWING NO	
		PQ-32(2P)		B-3237	
ADDRESS	深圳市观澜街道石马径社区君新路石三工业区146号	MATERIAL	PM-9820	PIN MATERIAL: CP WIRE	符合ROHS/HF要求 符合UL94V-0标准
		SCALE	FIT	TOLERANCE	
TELEPHONE	0755-28032969 28032970 28032971	DRWN BY	ZUO 2014.11.20	0<L≤1 ±0.06 1<L≤4 ±0.10 4<L≤16 ±0.15 16<L≤63以上 ±0.2 63<L≤250以上 ±0.3	超越专用公差 壁厚：±0.06 PIN径：±0.02
FAX	0755-28032965	DESIGNED			
		APPROVED			