版本	A/0

REV	REVISIONS REC	DATE
A/0		

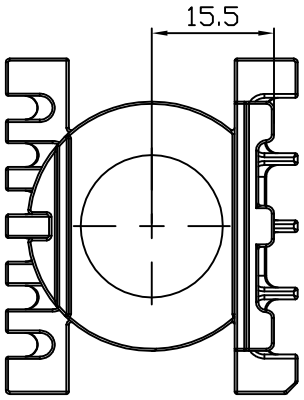

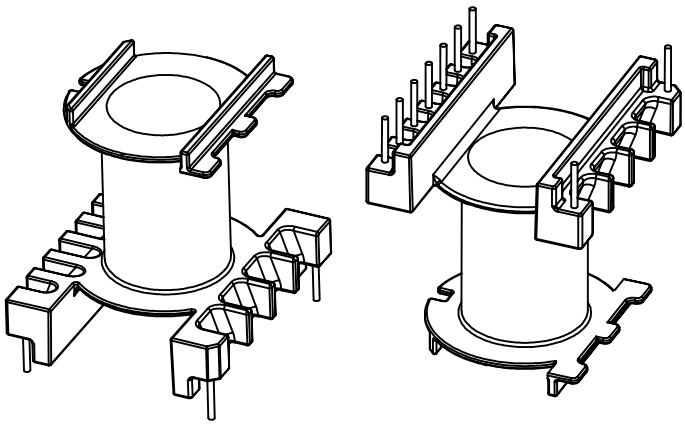

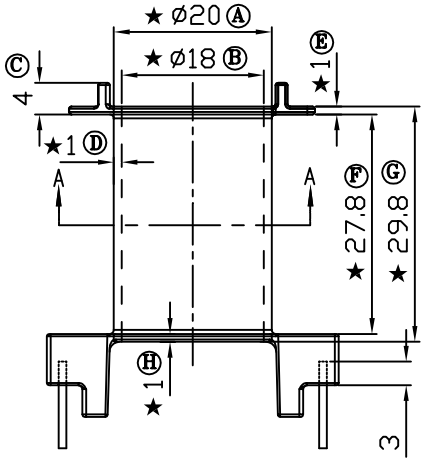

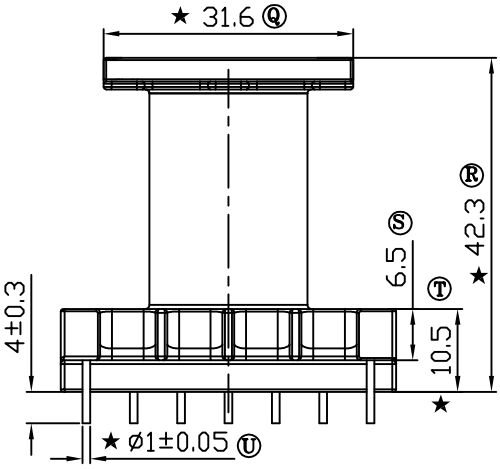

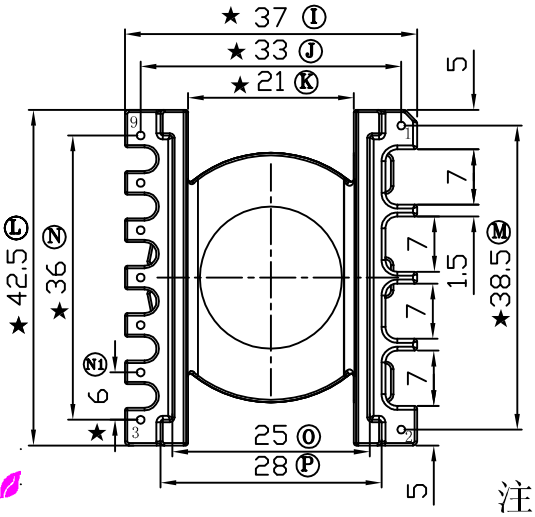

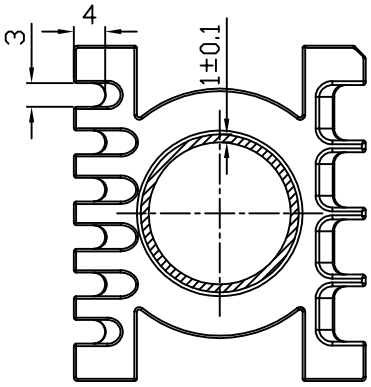

SECTION A-A

注:"★"为重点尺寸,未注R角为0.3

深圳市搏思康电子有限公司 SHENZHEN BOSCOM ELECTRONICS CO.,LTD		型 号 MODEL NAME	产品编号 DRAWING NO
		ER-42(2+7P)	B-4212-1
ADDRESS	深圳市观澜街道石马径社区君新路石三工业区146号	MATERIAL: PM-9820	PIN MATERIAL: CP WIRE
		SCALE: FIT	TOLERANCE
TELEPHONE	0755-28032969 28032970 28032971	DRWING: ZOU 27/06/2012	0<L≤4 ±0.10 4<L≤16 ±0.20 壁厚: ±0.10 16以上 ±0.30 PIN径: ±0.05
FAX	0755-28032965	DESIGNED: 邹上峰	
		APPROVED: 李德永	