版本	A/0

REV	REVISIONS REC	DATE

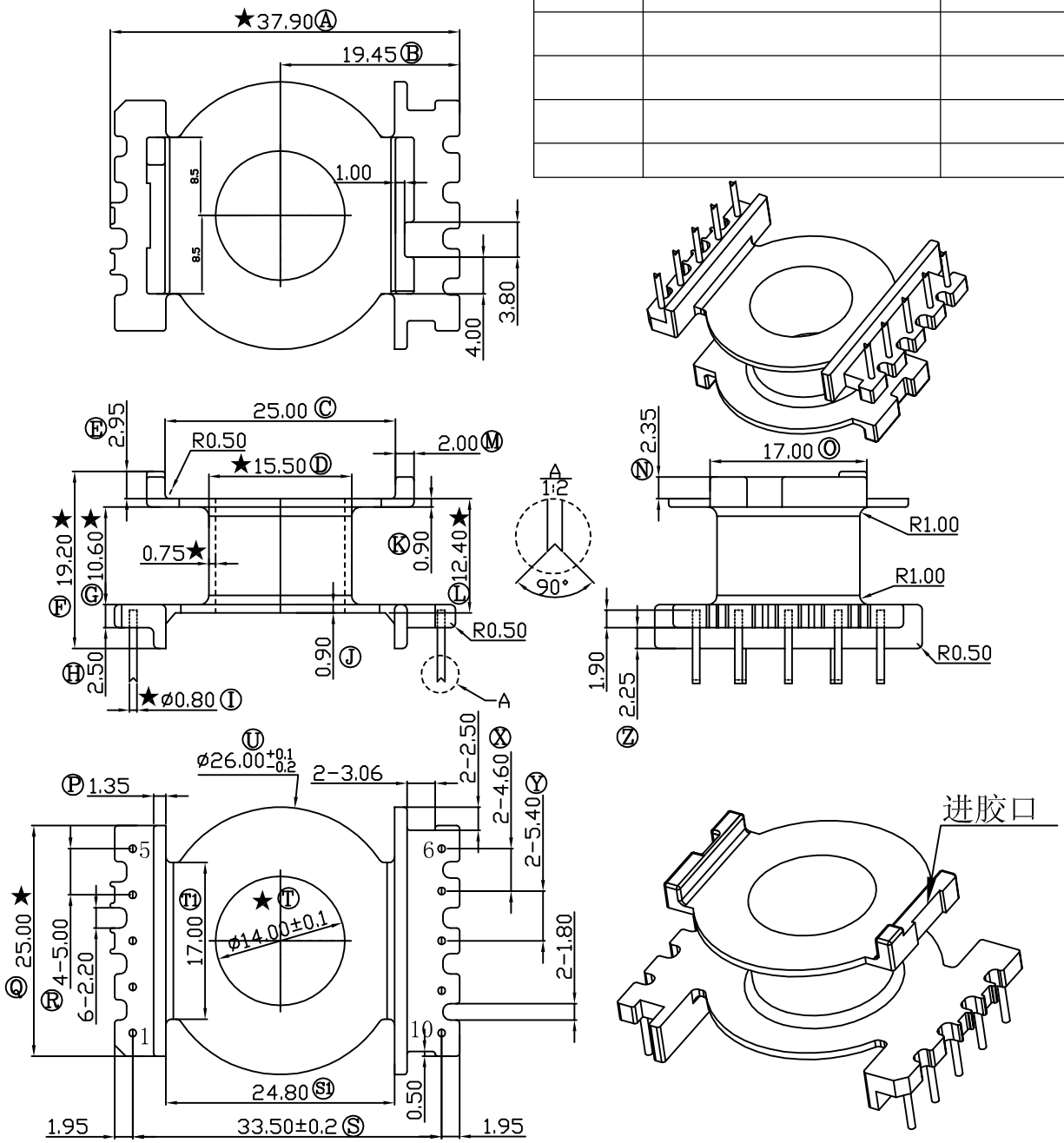

GP compliant

注意PIN针尖端须切割成90° V 形

深圳市搏思康电子有限公司 SHENZHEN BOSCOM ELECTRONICS CO.,LTD		型 号 MODEL NAME		产品编号 DRAWING NO	
		POT-33(5+5P)		B-3335	
ADDRESS	深圳市观澜街道石马径社区君新路石三工业区146号	MATERIAL	PM-9820	PIN MATERIAL	CP WIRE
		SCALE	FIT	TOLERANCE	
TELEPHONE	0755-28032969 28032970 28032971	DRWING	ZUo 17/12/2013	0<L<4 ±0.10 4<L≤16 ±0.20 16以上 ±0.30	壁厚: ±0.10 PIN径: ±0.05
FAX	0755-28032965	DESIGNED			
		APPROVED			