版 本	A/0	REV.	REVISIONS REC.	DATE

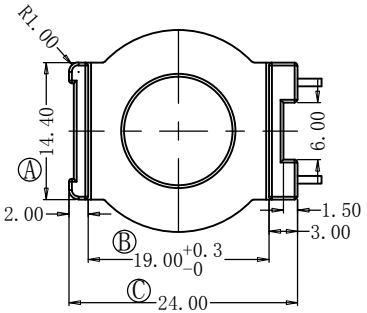

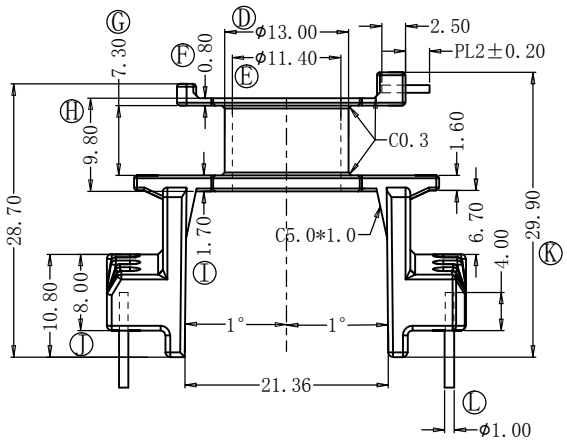

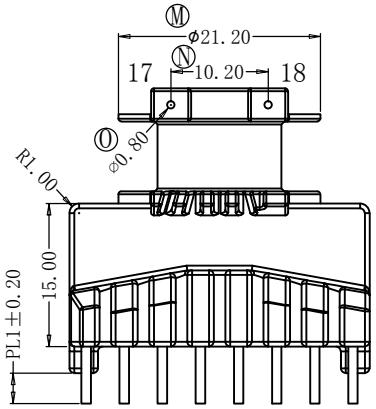

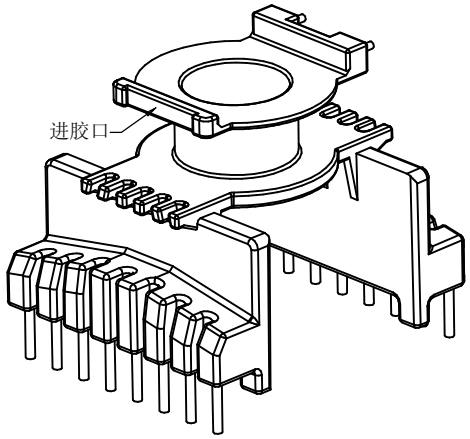

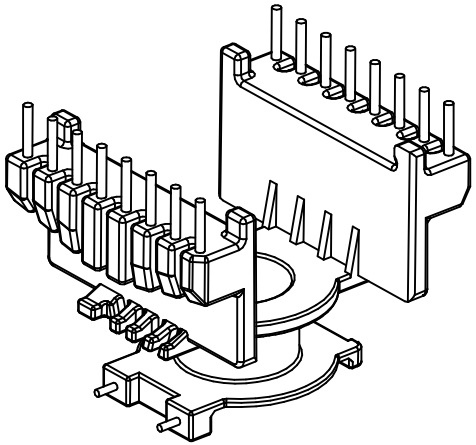

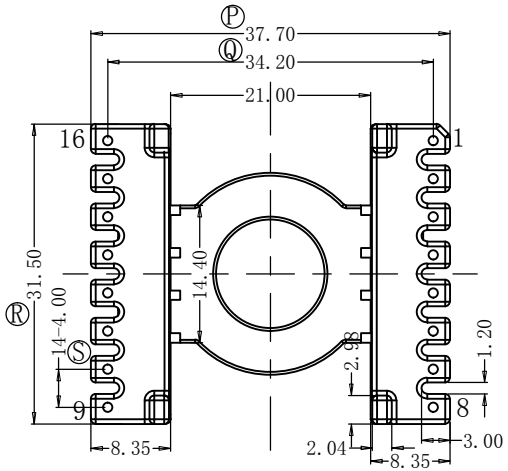

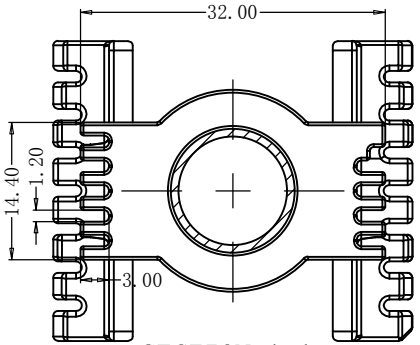

SECTION A-A

深圳市搏思康电子有限公司 SHENZHEN BOSCOM ELECTRONICS CO.,LTD		型 号 MODEL NAME		产品编号 DRAWING NO	
		EQ-25(8+8+2P)		B-25124	
ADDRESS	深圳市观澜街道石马径社区君新路石三工业区146号	MATERIAL	PM-9823	PIN MATERIAL: CP WIRE	符合ROHS/HF要求 符合UL94V-0标准
		SCALE	FIT	TOLERANCE	
TELEPHONE	0755-28032969 28032970 28032971	DRWN BY	13/06/2020	0<L≤6 ±0.10 6<L≤30 ±0.20 30<L≤60 ±0.30	
FAX	0755-28032965	DESIGNED	庄永委		
		APPROVED			