版本	A/0	REV.	REVISIONS REC.	DATE

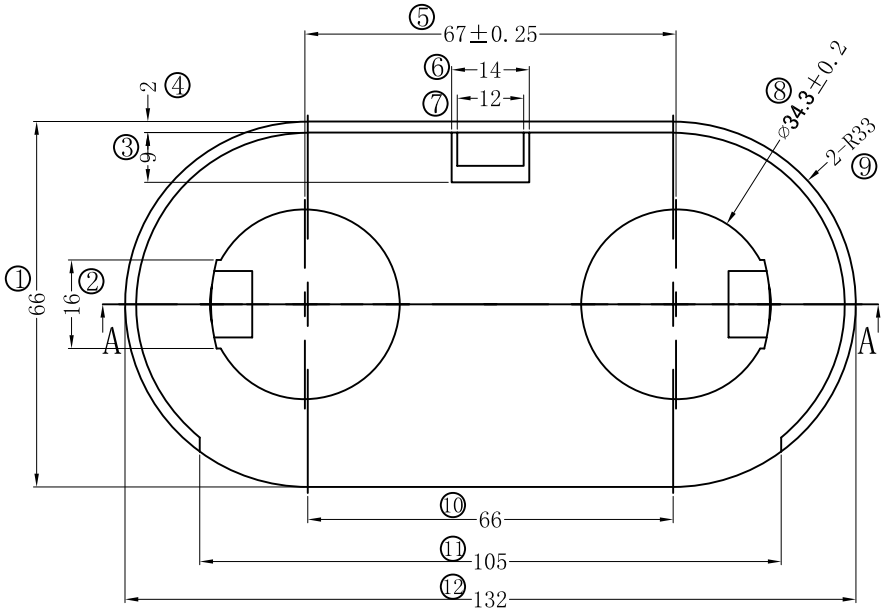

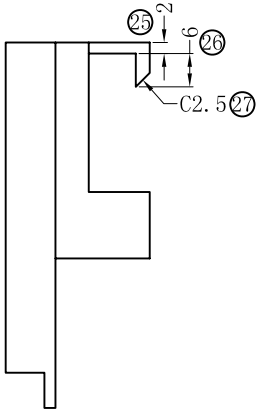

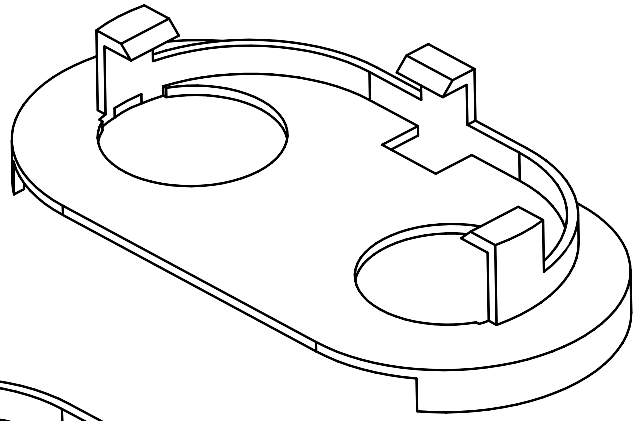

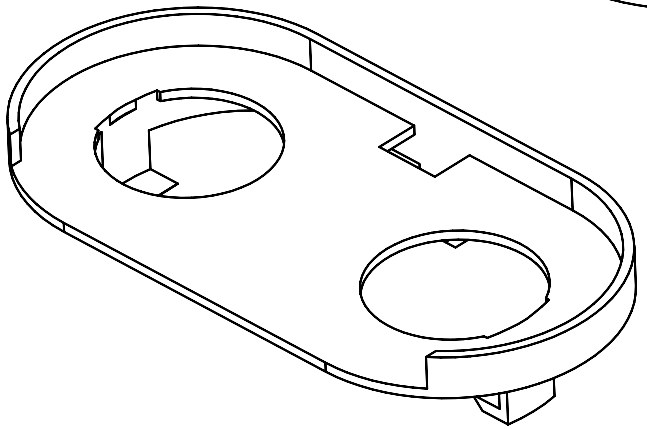

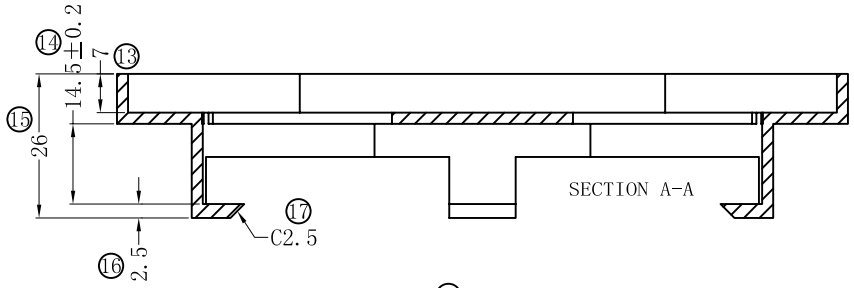

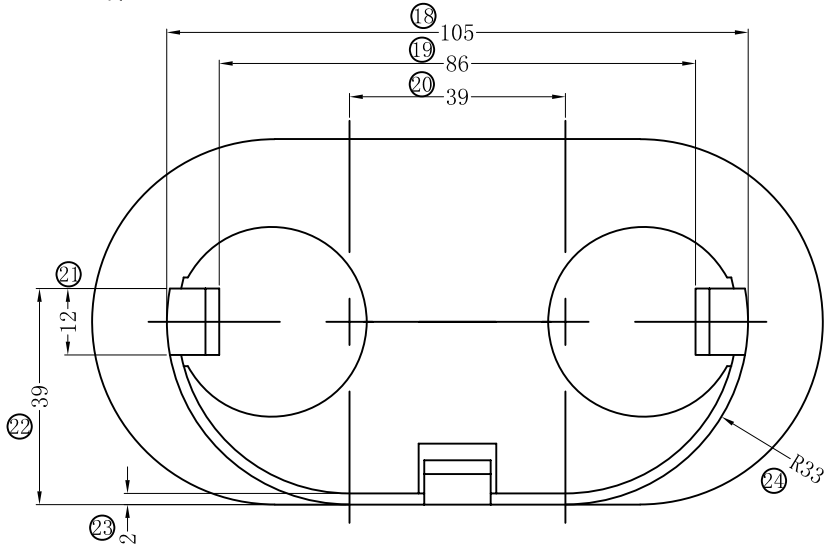

客户料号：C-Z9-05813

深圳市搏思康电子有限公司 SHENZHEN BOSCOM ELECTRONICS CO.,LTD	型　号 MODEL NAME	产品编号 DRAWING NO	
ADDRESS：深圳市龙华区观澜街道牛湖社区君新路164号	COVER	B-C055	
TELEPHONE：0755-29673660 29673519	MATERIAL FR-530 BK	PIN MATERIAL	CP WIRE
广东搏思远科技有限公司 Guangdong Bosyuan Technology Co.,Ltd	SCALE FIT	TOLERANCE	
	DRWING 14/12/2021	0<L≤4 ±0.08 4<L≤20 ±0.10 20<L≤50 ±0.15 50<L≤200 ±0.25	
ADDRESS：河源市高新区富民工业园A区联体厂房A栋南栋	DESIGNED 庄永委		
TELEPHONE：0762-2820657 2820658 2820659 2820660	APPROVED		